SCHEMA ELETTRICO PER DUCATI 450cc MARCK 3 - MARCK 3D - SCRAMBLER
DOPO IL 1970 ANCHE 250cc - 350cc
ALTERNATORE 6V - 70W ACCENSIONE - BOBINA E RUTTORE (puntine)

1 Generatore
2 Ruttore – Condensatore
3 Regolatore elettronico
4 Batteria
5 Bobina accensione
6 Candela accensione
7 Targa e luce stop 6V – 3/15 W
8 Interruttore stop
9 Avvisatore acustico
10 Interruttore accensione
11 Interruttore luce
12 Spia bianca controllo chiave inserita 6V – 1,5 W
13 Spia rossa controllo luce abbagliante 6V – 0,6 W
14 Lampada faro 6V – 25/25 W
15 Lampada per spia verde luci di posizione 6 V – 3 W
16 Morsettiera faro
17 Fusibile luce di posizione – 25 Amp.
18 Fusibile stop - avvisatore acustico 25 Amp.
19 Fusibile luce abbagliante e anabbagliante – 25 Amp.
20 Commutatore luci e pulsante avvisatore acustico
21 Lampada per contachilometri – 12V – 3 W
22 Lampada per contagiri – 12V – 3 W

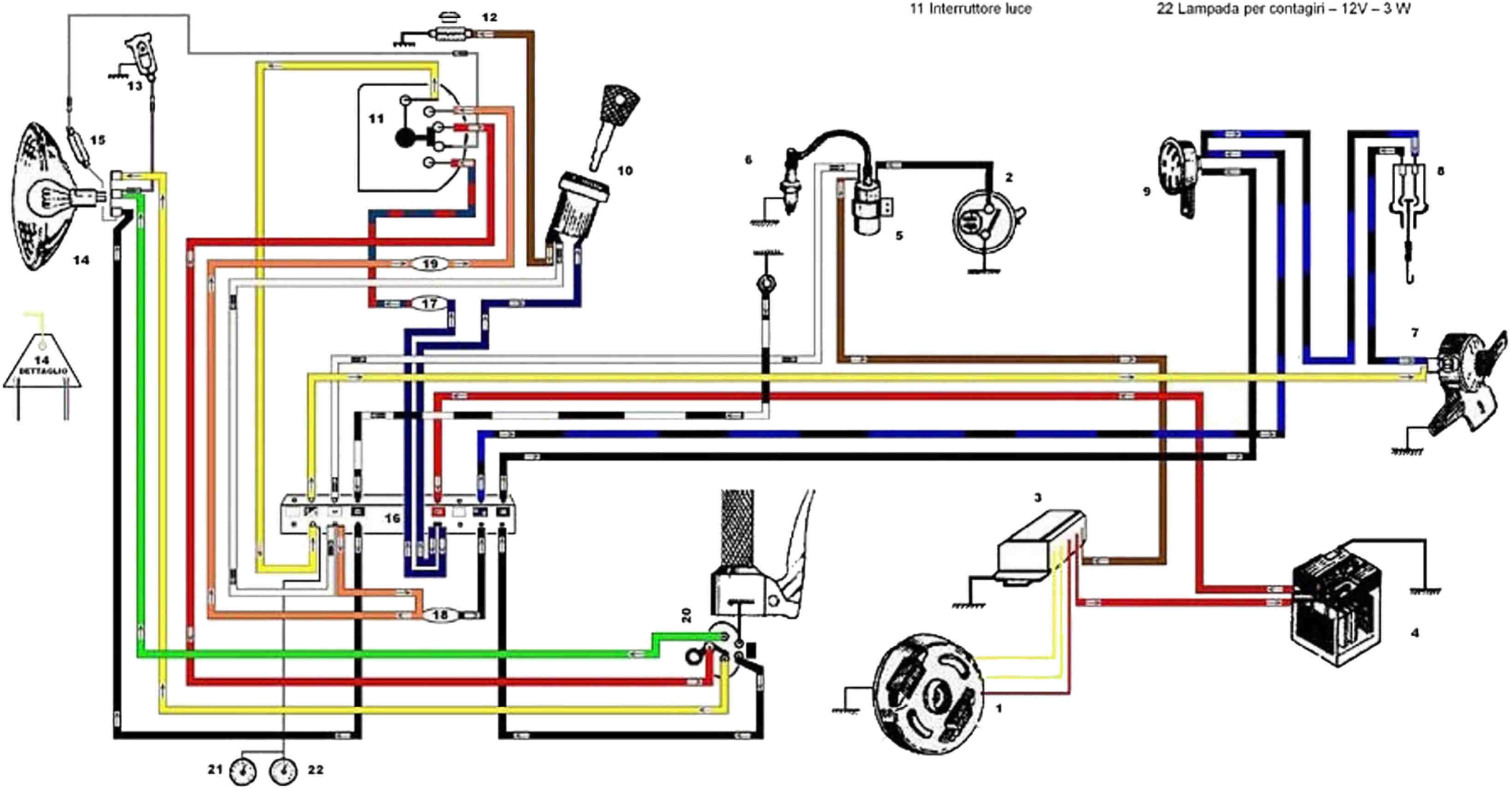

SCHEMA ELETTRICO
CON REGOLATORE ELETTRONICO